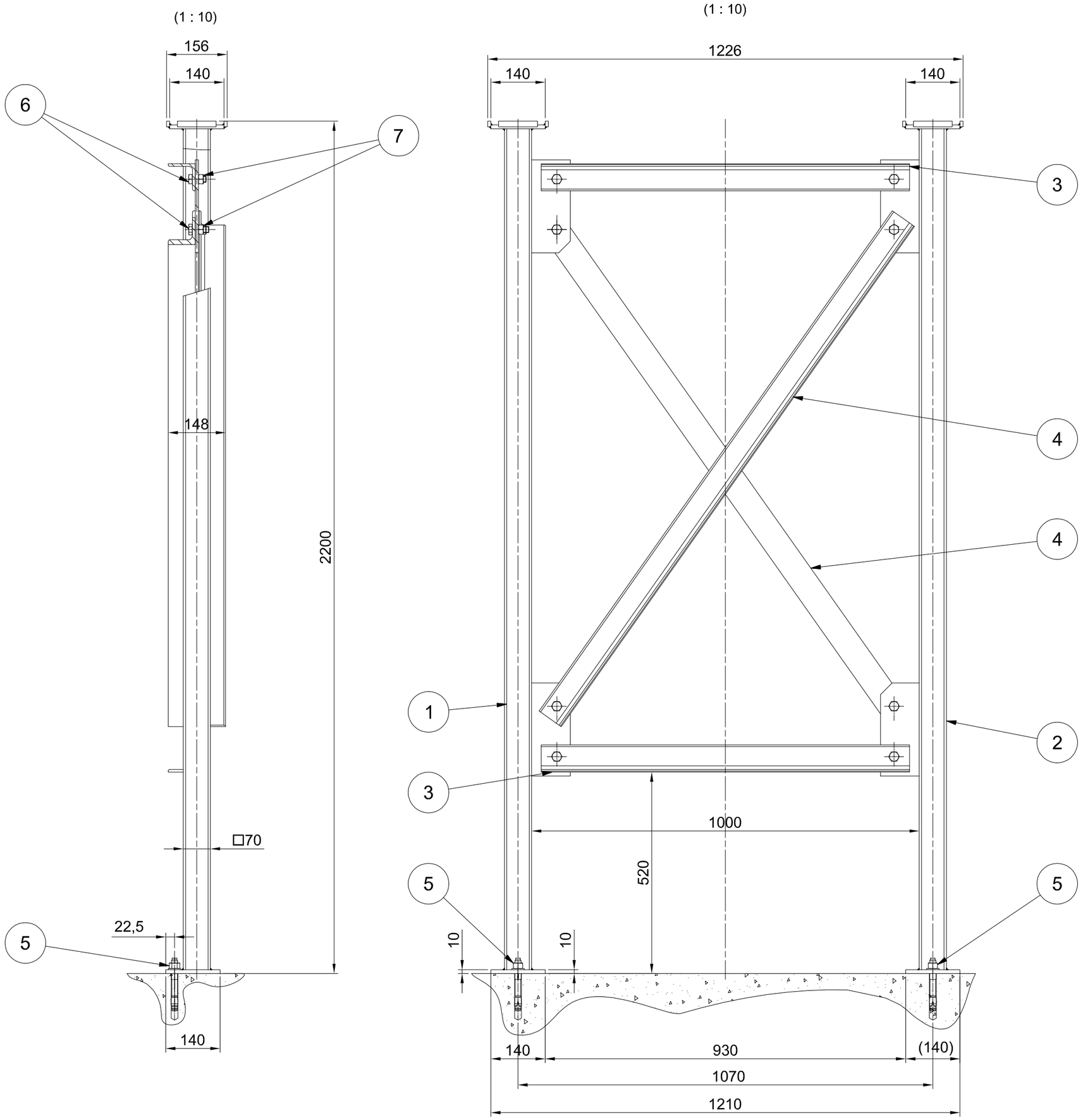

celotna masa 86,4 kg

Poz.	Naziv	Kol.	Debelina [mm]	Sirina[mm]	Dolzina [mm]	Material	Standard	Certifikat	Masa na kos	Skupna masa	Opomba
1	**Vertikalna noga podpore 1**	1				**Varjenec**	**MPPVX--8S1211**		**24**	**24**	
2	**Vertikalna noga podpore 2**	1				**Varjenec**	**MPPVX--8S1212**		**24**	**24**	
3	**Prečka podpore 1**	2			**950**	**S235JR**	**MPPVX--8S1213**		**7**	**14**	
4	**Prečka podpore 2**	2			**1580**	**S235JR**	**MPPVX--8S1214**		**11,6**	**23,3**	
5	**Sidrni vijak 16/10**	2							**0**	**0,1**	
6	**Vijak M16x35**	8				**8,8**	**DIN 933**		**0,1**	**0,7**	
7	**Matica M16**	8				**8**	**DIN 934**		**0**	**0,3**	

OPOMBE:

01 *REFERENČNE RISBE:*

02 *LEGENDA ŠRAFURE:*

Ogljikovo jeklo | Nerjavno jeklo | Bronča zlitina

03 SPLOŠNE TOLERNCE, ČE NI DRUGAČE OZNAČENO:
ZVARJENE KONSTRUKCIJE IN ELEMENTI: ISO 13920-CLASS A/E .
STROJNO OBDELANI DELI: ISO 2768-mk

04 -RISBA PREDSTAVLJA DELE S KONČNIMI DIMENZIJAMI.
-NADMERE IN DODATKI ZA OBDELAVO NISO VKLJUČENI.

05 *SISTEM PROTIKOROZIJSKE ZAŠČITE:*
Glej dokument MPPVX--8S0005.
Sistem PKZ zaščite VG-V,
razen strojno obdelanih površin VG-VI.

06 Za fino pozicioniranje montažnega kosa po višini uporabljeni na vsaki strani dve ročni hidravlični dvigalki nosilosti min. 3t.

07 Izdelan en kos.

Investitor:
Republika Slovenija, Ministrstvo za okolje in prostor,
Dunajska cesta 48
1000 Ljubljana

Objekt:
SANACIJA PREGRADE VOGRŠČEK S PRIPADAJOČIMI OBJEKTI

Proizvajalec:
senovo metalna
Titova cesta 52, 8281 Senovo, Slovenija

Del objekta:
CEVOVOD

Projektant:
MONTAVAR PROJEKT LJ d.o.o.
Vatjhunova ulica 11, 1000 Ljubljana, Slovenija

Vrsta načrta/prikaza:
4. NAČRT S PODROČJA STROJNIŠTVA

	Ime in priimek: (podpis)	Identifikacijska št.
Vodja projekta:	Martin Cmrekar u.d.i.g.	G-3884
Pooblaščeni inženir:	Martin Cmrekar u.d.i.g.	G-3884
Sodelavec - pooblaščeni inženir:		
Obdelal:	Matjaž Planinšec d.i.s.	
Datum izdelave:	17.03.2022	Merilo: 1 : 10

Vsebina dokumenta/risbe:
CEVOVOD
ZAČASNE PODPORE CEVOVODA
PODPORA CEVOVODA 1016 - SESTAVA

Vrsta projekta: PID
Številka projekta: P-GO-35/22
Klasifikacijska oznaka: ---------
Stran/št.strani: 1 / 1
Identifikacijska oznaka: MPPVX--8S1210
Rev.: /

ISO A2

Montavar PROJEKT LJ d.o.o.
All rights which are not explicitly transferred to the employer by contract are reserved.

Montavar PROJEKT LJ d.o.o.
Vse avtorske pravice, ki niso s pogodbo izrecno prenešene na naročnika, so pridržane.